VALFONTA

REGULADORES DE PRESIÓN SIN ENERGÍA AUXILIAR

REDUCTORAS DE PRESIÓN CON FUELLE

MODELO PRV44

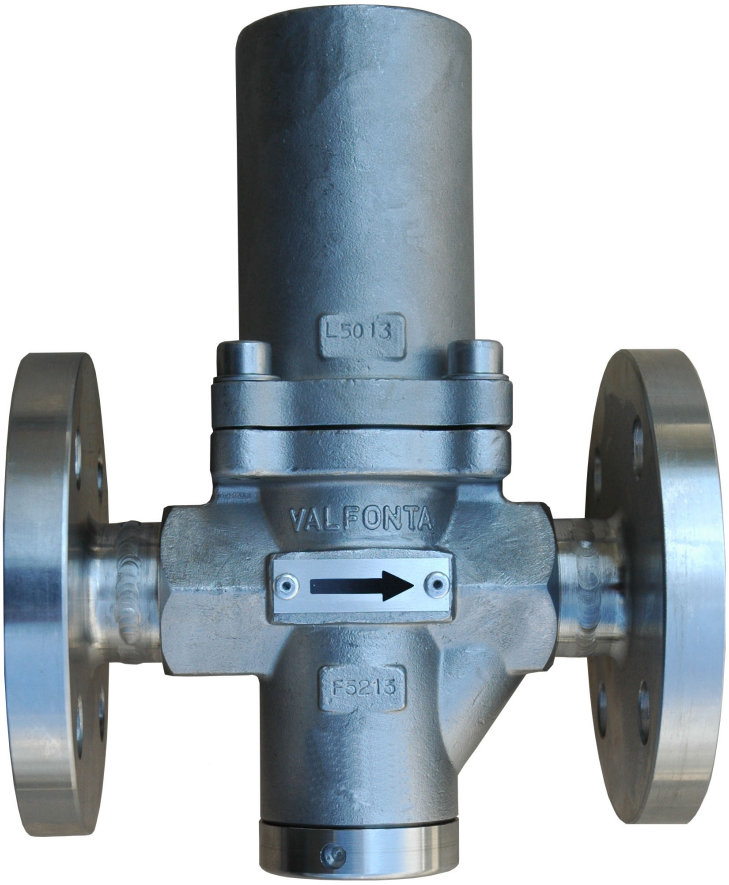

CARACTERÍSTICAS PRINCIPALES

Válvula reductora de presión de acción directa autoaccionada por fuelle, que regula la presión de salida aún habiendo oscilaciones en la presión de entrada.

El mantenimiento de la reductora es muy escaso y se puede acceder a ella sin desmontarla de la línea de consumo.

Presión máxima admisible 25 barg

Rangos de presión:

0,5 - 3 barg | 1 - 8 barg | 4 - 12 barg

Temperatura estándar admisible -30 a +210 ºC

Fluidos
Líquidos y gases del grupo 1 y 2.
Vapor, aire comprimido, nitrógeno, agua, fuel, gases, …

Material cuerpo → Acero Inoxidable Aisi 316L

Material Interiores → Acero Inoxidable Aisi 316L

Material Tapa → Acero Inoxidable Aisi 316L

Conexiones → Rosca BSP o NPT
→ Bridas DIN o ANSI

Aplicaciones
Instalaciones laboratorios químicos, instalaciones sanitarias, industriales, de aire comprimido, fuel-oil, instalaciones de vapor, intercambiadores de calor, destilerías, laboratorios químicos, cilindros y prensas de vulcanizado, tintorerías, lavanderías, planchas de vapor, hornos, autoclaves, ...

Observaciones
Facilidad de regulación, instalación en cualquier posición, fuelle de acero inoxidable (AISI-316Ti PN16) soldado en micro-plasma, filtro para la protección del cierre, diseño interior concebido para proporcionar una circulación efectiva del fluido a tratar.

Bajo demanda:

- Kv reducido a: 0,25 | 0,6 | 1 | 2 m3/h
- Cuerpo y tapa en Bronze o Super Dúplex
- Conexión soldada BW o SW
- Conexión clamp
- Válvula completamente desengrasada para servicio oxígeno
- Juntas blandas en EPDM, PEEK, Viton, Aflas, …

Recambios recomendados:

Referencia	Descripción	Item
PRV44.SP2	Kit juntas	6 + 22
PRV44.SP3	Fuelle	13
PRV44.SP4	Kit muelles	10 + 19
PRV44.SP6	Juntas+ obturador	3 + 6 + 15 + 22

	Descripción	Material
1	Cuerpo	Acero Inoxidable Aisi 316L
2	Tornillo cierre	Acero Inoxidable Aisi 316L
3	Cierre	PTFE grafitado
4	Junta	PTFE
5	Asiento	Acero Inoxidable Aisi 316L
6	Junta (x2)	PTFE
7	Capuchón	Acero Inoxidable Aisi 316L
8	Arandela muelle	Acero galvanizado 1.1191
9	Tornillo Regulación	Acero Inoxidable A2-70
10	Muelle regulación	Acero muelles 52SiCrNi5 (pintura epoxy 60-100 micras)
11	Tornillo fuelle	Acero Inoxidable Aisi 316
12	Guía émbolo	Acero Inoxidable Aisi 316L
13	Conjunto fuelle	Acero Inoxidable Aisi 316L
14	Tornillo allen	Acero Inoxidable A-2
15	Émbolo compens.	PTFE grafitado
17	Eje	Acero Inoxidable Aisi 316L
18	Guía cierre	Acero Inoxidable Aisi 316L
19	Muelle cierre	Acero Inoxidable 302
21	Tapa inferior	Acero Inoxidable Aisi 316L
22	Junta	PTFE
Recambios recomendados		

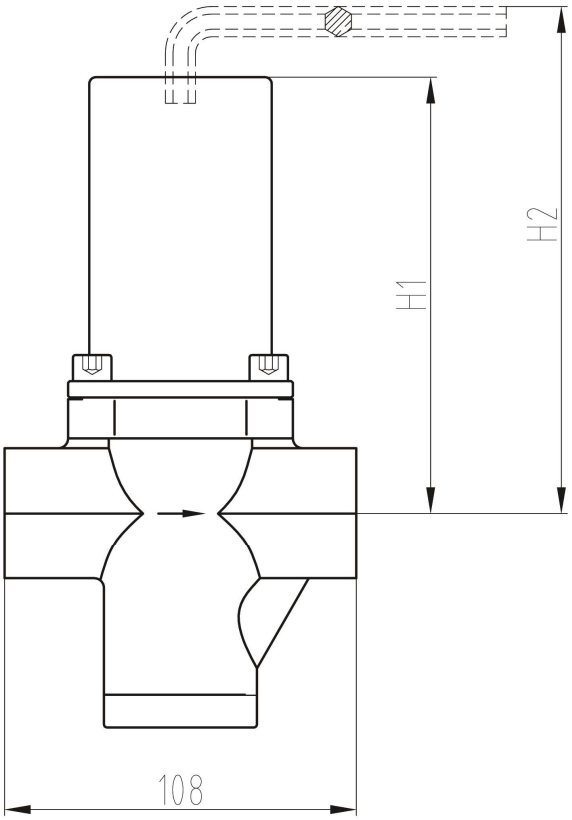

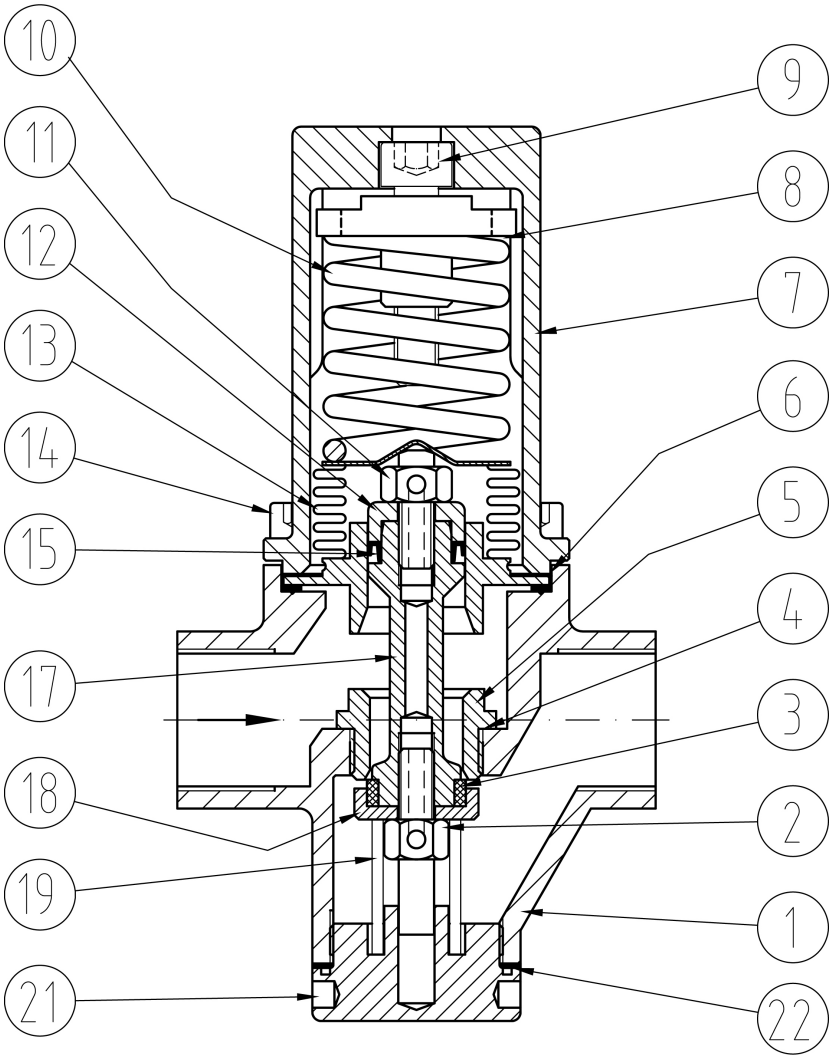

FUNCIONAMIENTO

El concepto de la reductora PRV44 es acción directa. La presión de entrada llega a la válvula y ésta cierra por la diferencia de secciones.

Cuando se comprime el muelle (10) a través del tornillo de regulación (9), el conjunto fuelle-eje-cierre (13, 17 y 3) abre la válvula y permite la regulación.

Si una válvula de interrupción a la salida se cierra y no hay consumo, la reductora PRV44 detectará los cambios y mantendrá la presión de salida de acuerdo con el valor establecido. La válvula se cierra cuando la presión de salida supera el valor de regulación.

Es recomendable instalar la válvula de interrupción, como mínimo, a 0,5 – 1 metro después de la reductora para conseguir una mejor regulación.

Para incrementar la presión de salida, el tornillo de regulación (9) debe girarse en sentido antihorario.

ESQUEMA DE INSTALACIÓN

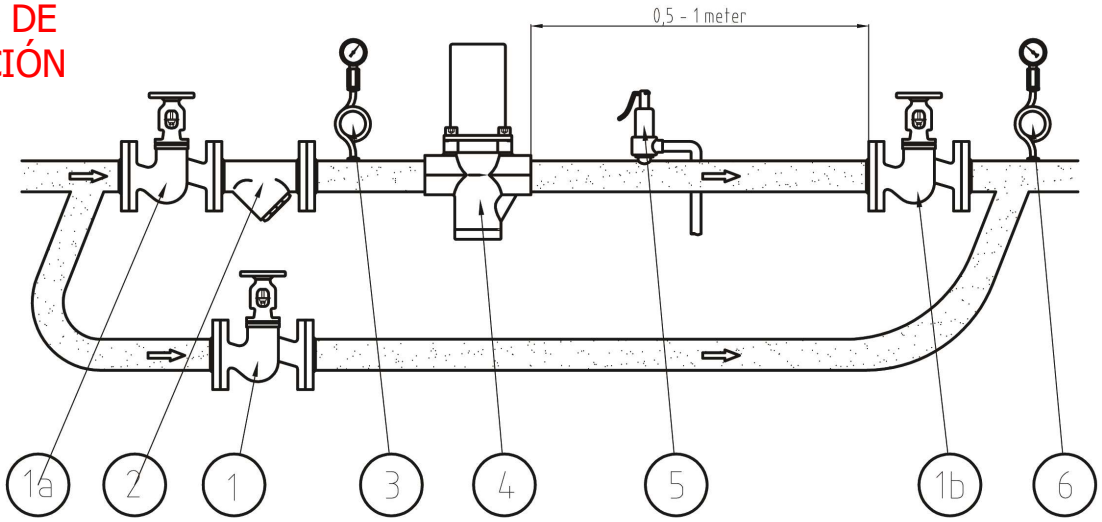

1, 1a y 1b → Válvula interrupción
2 → filtro
3 → Manómetro indicador presión entrada
4 → Reductora de presión PRV44
5 → Válvula seguridad
6 → Manómetro indicador presión salida

DN	½"	¾"	1"	15	20	25	15	20	25
Conexión	Roscada			Bridas EN PN16/25			Bridas ANSI CL150		
Kv value (m3/h)	2	2.5	3.5	2	2.5	3.5	2	2.5	3.5
A	108	108	108	-	-	-	-	-	-
AA	-	-	-	130	150	160	184	184	184
H1	135			135			135		
H2	185			185			185		
D1	-	-	-	95	105	115	89	98	108
D2	-	-	-	65	75	85	60.5	70	79.5
D3	-	-	-	45	58	68	35	43	51
B	-	-	-	16	16	16	12	12	12
C	-	-	-	2	2	2	2	2	2
Nº agujeros	-	-	-	4	4	4	4	4	4
Ø agujerp	-	-	-	14	14	14	16	16	16
Peso (Kg)	3.5	3.5	3.5	5	5	5	5	5	5

Todas las medidas, en milímetros.

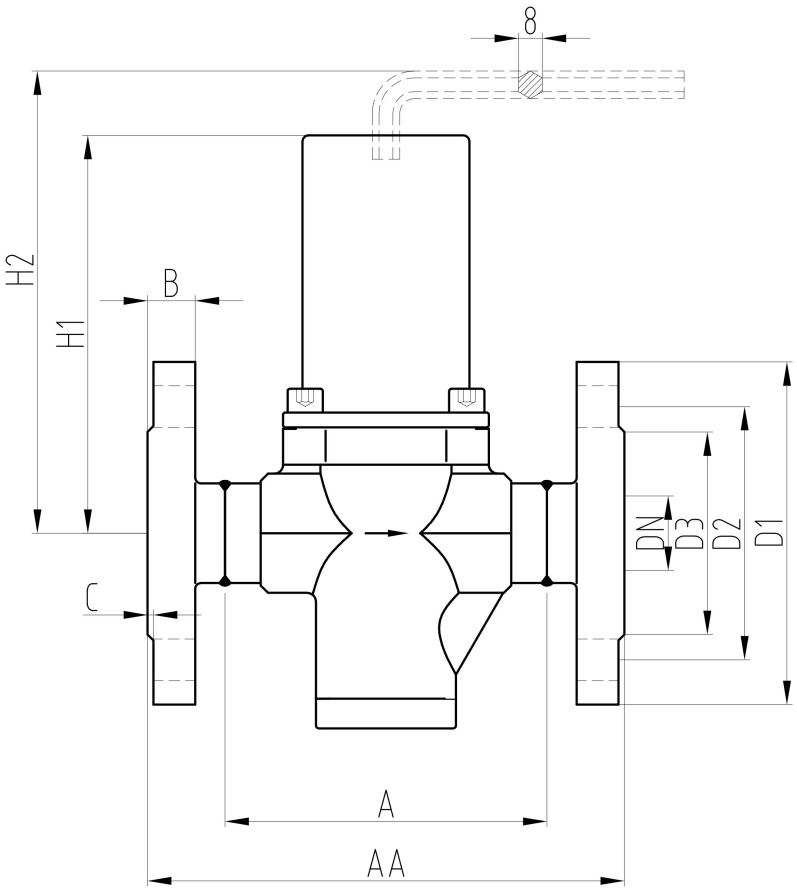

Clasificación según la Directiva de Equipos a Presión, PED 2014/68/UE

Fluid	Chart	PN	Size	Category	CE Marked
Gases and liquids group 2	7	PN25	DN15 – DN25	Apar 3-art 3	No requerido / *Not required*
Gases and liquids group 1	6	PN25	DN15 – DN25	Apar 3-art 3	No requerido / Not required